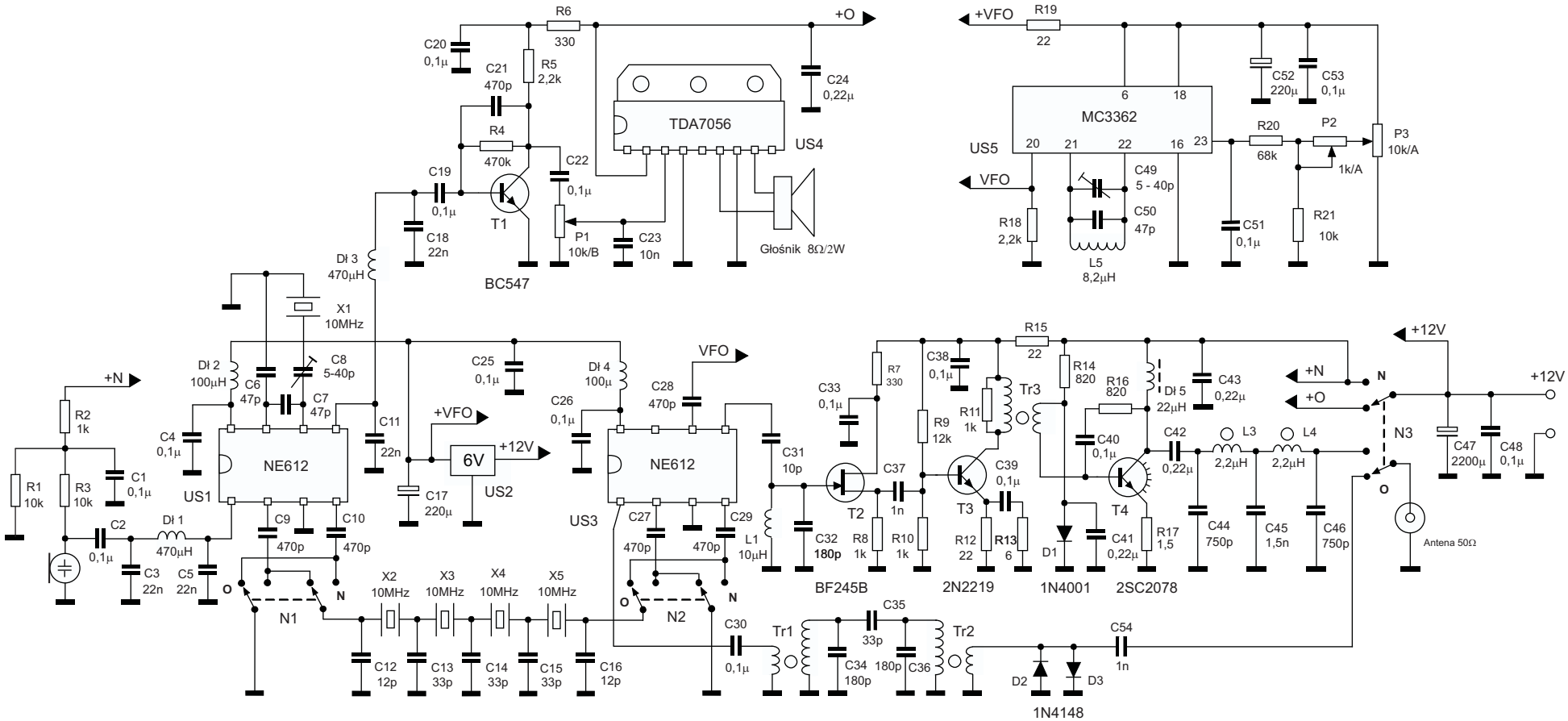
+O
R6
330
C20
0,1µ
C21
470p
R5
2,2k
C24
0,22µ
TDA7056
US4
R4
470k
C22
0,1µ
C19
0,1µ
T1
C18
22n
P1
10k/B
C23
10n
Głośnik 8Ω/2W
BC547
Dł 3
470µH
X1
10MHz
+VFO
R19
22
C52
220µ
C53
0,1µ
MC3362
US5
R20
68k
P2
1k/A
P3
10k/A
VFO
C49
5 - 40p
C50
47p
R18
2,2k
L5
8,2µH
C51
0,1µ
R21
10k
+N
R2
1k
R1
10k
R3
10k
C1
0,1µ
C2
0,1µ
C3
22n
Dł 1
470µH
C5
22n
Dł 2
100µH
C6
47p
C7
47p
C8
5-40p
C4
0,1µ
NE612
US1
C9
470p
C10
470p
N1
C11
22n
C25
0,1µ
+VFO
6V
+12V
US2
C17
220µ
X2
10MHz
X3
10MHz
X4
10MHz
X5
10MHz
C12
12p
C13
33p
C14
33p
C15
33p
C16
12p
Dł 4
100µ
C26
0,1µ
NE612
US3
C27
470p
C29
470p
N2
C28
470p
VFO
C30
0,1µ
C31
10p
L1
10µH
C32
180p
C33
0,1µ
R7
330
T2
BF245B
C37
1n
R8
1k
R10
1k
C38
0,1µ
R9
12k
R11
1k
Tr3
T3
2N2219
C39
0,1µ
R12
22
R13
6
R15
22
R14
820
R16
820
Dł 5
22µH
C43
0,22µ
C40
0,1µ
T4
2SC2078
D1
1N4001
C41
0,22µ
R17
1,5
C42
0,22µ
L3
2,2µH
L4
2,2µH
C44
750p
C45
1,5n
C46
750p
+N
+O
N3
+12V
+12V
C47
2200µ
C48
0,1µ
Antena 50Ω
Tr1
C35
33p
C34
180p
C36
180p
Tr2
D2
D3
1N4148
C54
1n